Technische Daten		
Übersetzung		625
Abtriebsdrehmoment		60000Nm
Ölsorte		Mobil Glygoyle He 460
Ölmenge		14 Liter
Gewicht mit Pneumatikmotor		1100 Kg
② Passfeder		DIN6885 Bl.1
① Verzahnung		N180x4x30x44x8H

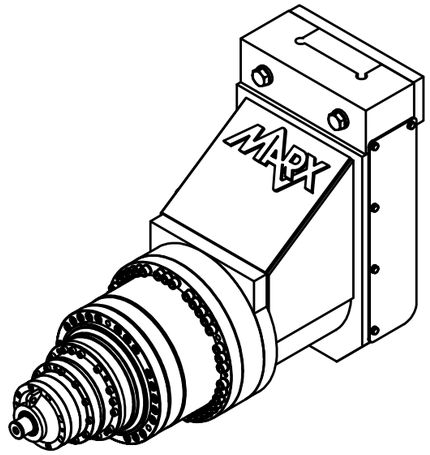

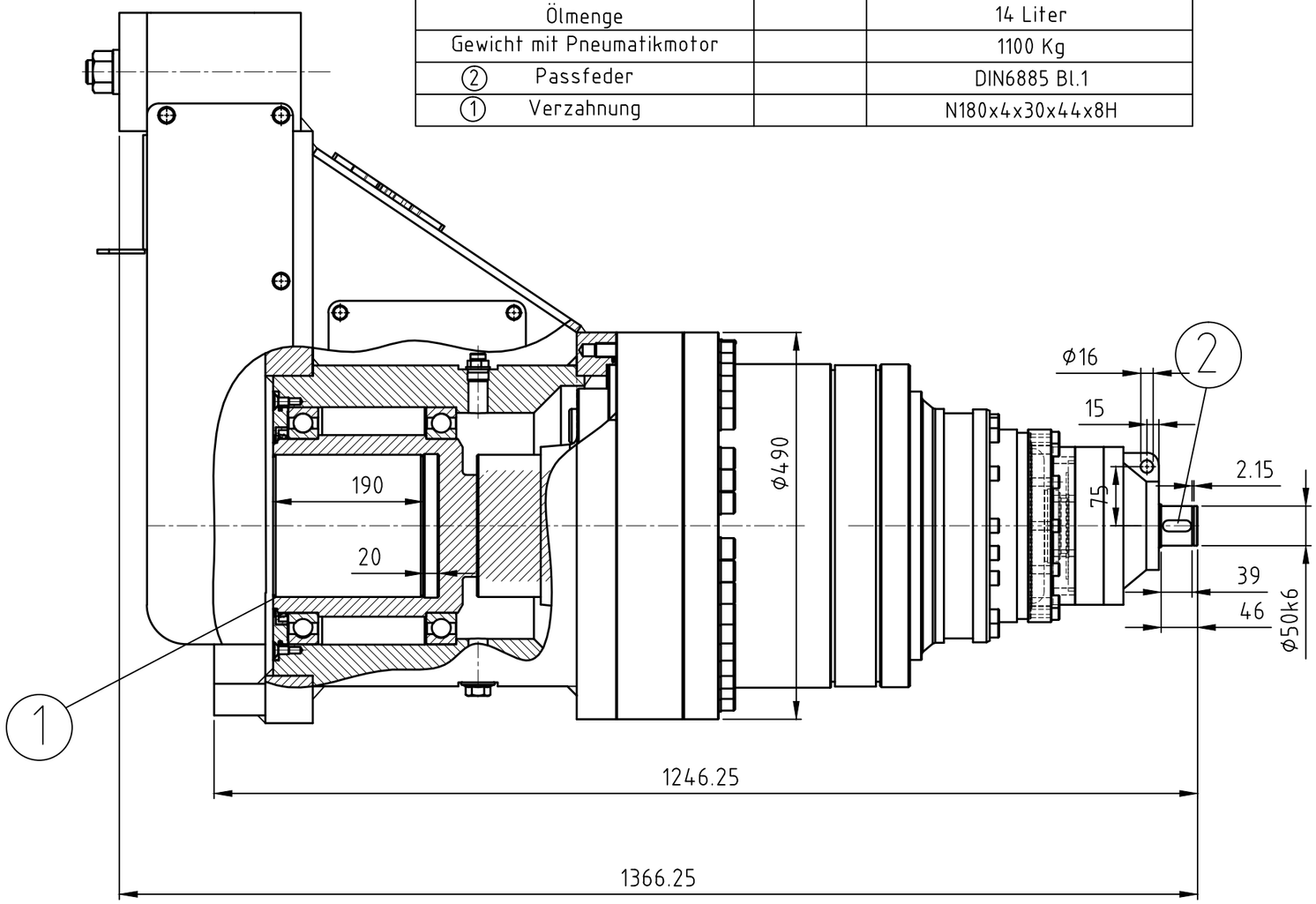

MARX ISERLONH

Marx GmbH & Co.KG
Lilienthalstr. 6-13
D - 58638 Iserlohn

Toleranzklasse für Schweißkonstruktionen.
DIN EN ISO 13920 - A

Toleranzklasse für Spanende Bearbeitung.
DIN ISO 2768-m

0.5 bis 3	3 bis 6	6 bis 30	30 bis 120	120 bis 400	400 bis 1000	1000 bis 2000	2000 bis 4000	4000 bis 6000
+/- 0,1	+/- 0,1	+/- 0,2	+/- 0,3	+/- 0,5	+/- 0,8	+/- 1,2	+/- 2	+/- 5

	Datum	Name
Bearb.	25.05.2011	piastowski
Gepr.		

Gewicht	Position –	Menge –
-	-	
-	-	

MX-5-180-V

Planetengetriebe

1:6.5

Schutzvermerk nach DIN 34 beachten

Dateiname [redacted]

Blatt -
Bl

A3